Destillation

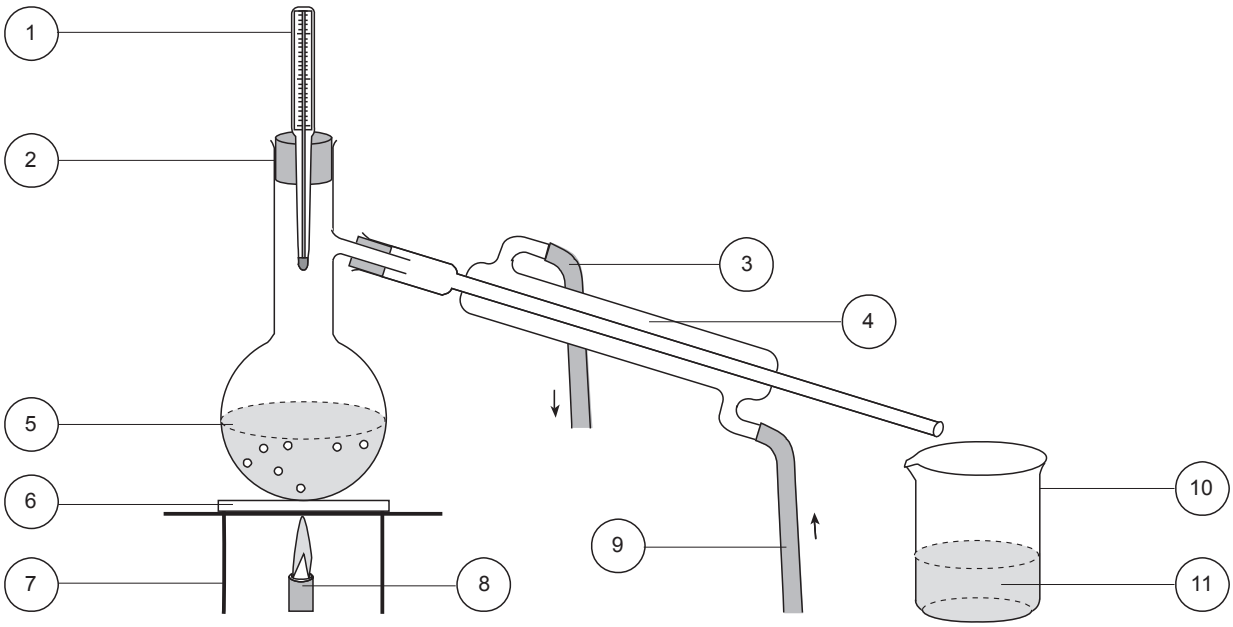

Aufgabe:

Ergänze die Erklärungenen.

Ordne die Begriffe den Nummern der Zeichnung zu und trage sie in die Liste ein richtig ein:

Brenner, Destillat, Vierfuß, Keramikplatte, Kühlwasserauslauf,
Kühlwasserzulauf, Liebig-Kühler, Salzlösung, Stopfen, Thermometer, Vorlage.