Arbeitsblatt

Das Relais

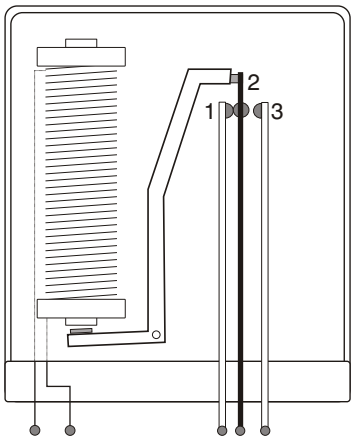

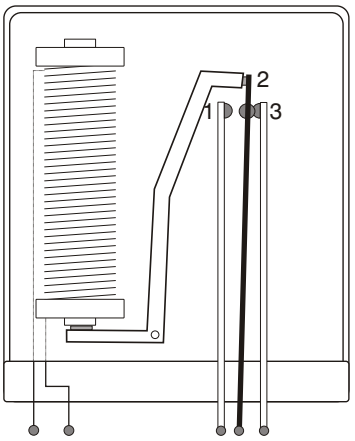

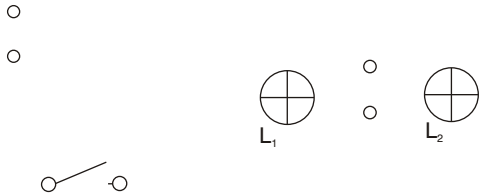

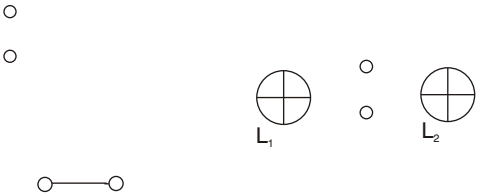

jy 00